Mechanische Reinigung von Blockwärmeübertragern

Technische Information

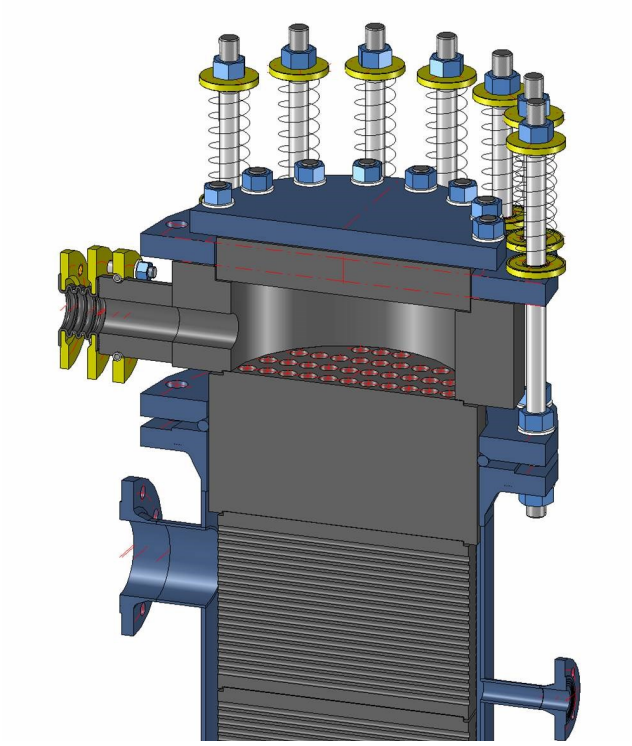

Für den Einsatz von Blockwärmeübertragern bei stark verschmutzenden Produkten - wobei eine chemische Reinigung durch Spülen keinen Erfolg verspricht - bieten wir eine Sonderausführung an, bei der ohne Demontage der Rohrleitung eine mechanische Reinigung der Produktseite möglich ist:

Der Produktstutzen oben (Produktaustritt) wird seitlich in das Kopfstück eingesetzt und das Kopfstück oben durch eine abnehmbare Patte verschlossen.

Im Falle der mechanischen Reinigung wird - sofern der Apparat entsprechend gut zugänglich ist - ohne Demontage der Rohrleitungen durch Abnahme der Kopfplatte freier Zugang zu allen Produktbohrungen des oberen Blockes geschaffen.

Eine Reinigung kann durch Hochdruckwasserstrahl, Dampfstrahl oder durch Bürste erfolgen.

GAB Neumann GmbH | Alemannenstraße 29 | D-79689 Maulburg
T +49 (7622) 6751 0 | F +49 (7622) 6751 20 | info@gab-neumann.de

Wärmeübertrager und Apparate
aus Graphit und Siliziumkarbid